PFAFF

hobbylock

4842 / 4852

Bestandteile-Liste
List of spare parts
Liste des pièces détachées
Catalogo pezzi staccati
Lista de piezas de repuesto

1. Ausgabe Juni 2000

Nicht nummerierte Teile im Katalog werden nicht geliefert.

Les pièces qui ne sont pas numérotées dans la liste de pièces détachées ne peuvent éste livrées.

The parts mentioned without number in the parts list are not available.

Bei Bestellung von Ersatzteilen muß die Modell-Nr. der Maschine, die Seitenzahl des Kataloges und die Teilenummer angegeben werden.

Prière d'indiquer dans vos commandes de pièces de rechange, le numéro de la machine, le numéro de la page dans la liste des pièces détachées, ainsi que les numéros des pièces commandées.

When ordering spare parts, please state the model number, the page number in the catalogue of spare parts and the number of the parts called for.

4842 **1**

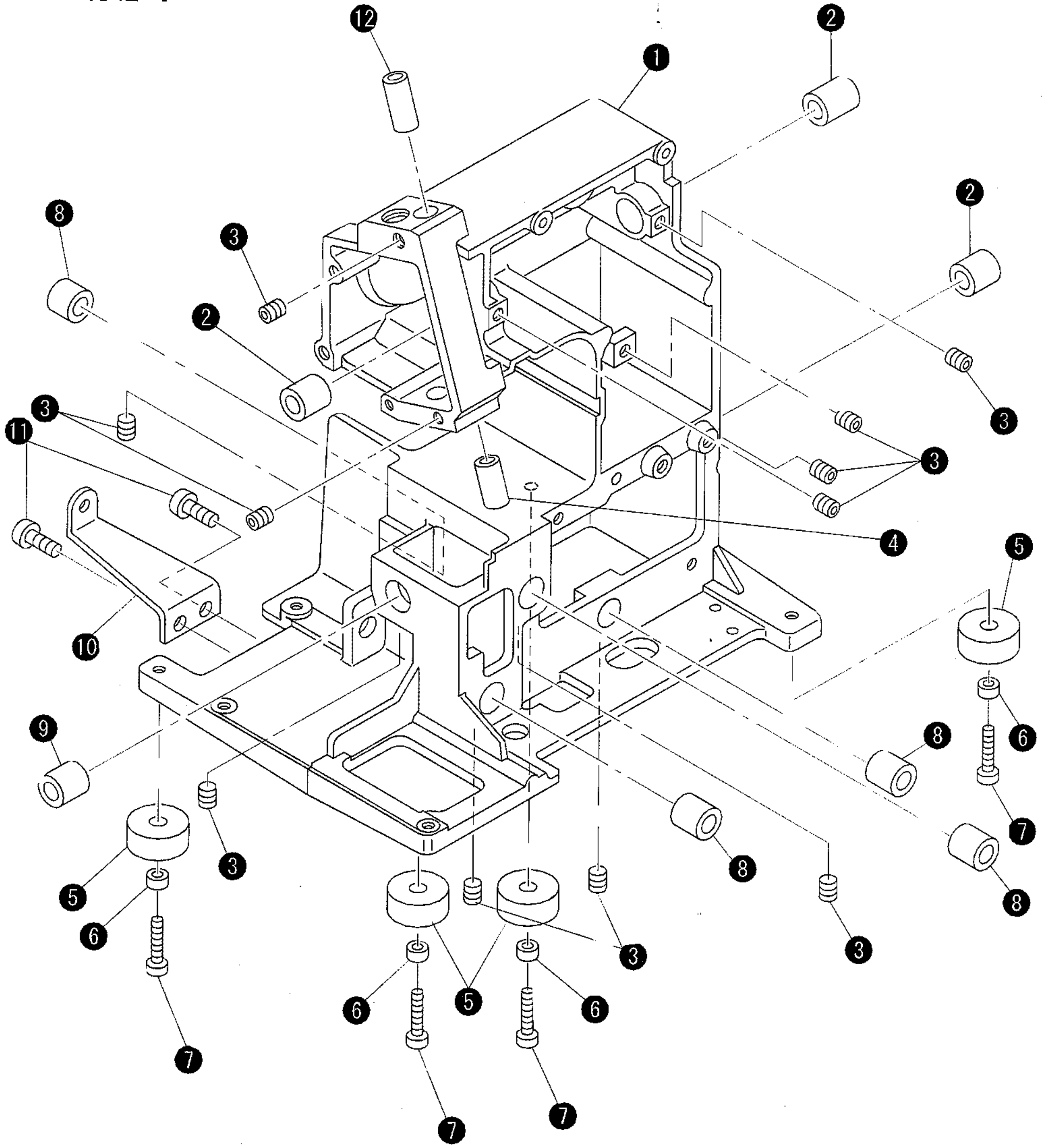

Pos.-Nr.	PFAFF Nummer	HOSEI Nr.
1	29-924 993-81 355	10600
2	29-924 993-81 456	4085
3	29-924 993-81 003	705901
4	29-924 993-81 422	1914
5	29-924 993-81 748	10794
6	29-924 993-81 746	10734
7	29-924 993-81 403	1241
8	29-924 993-81 463	4110
9	29-924 993-81 565	10634
10	29-924 993-81 926	10747
11	29-924 993-81 542	4710
12	29-924 993-81 421	1913

4842 **2**

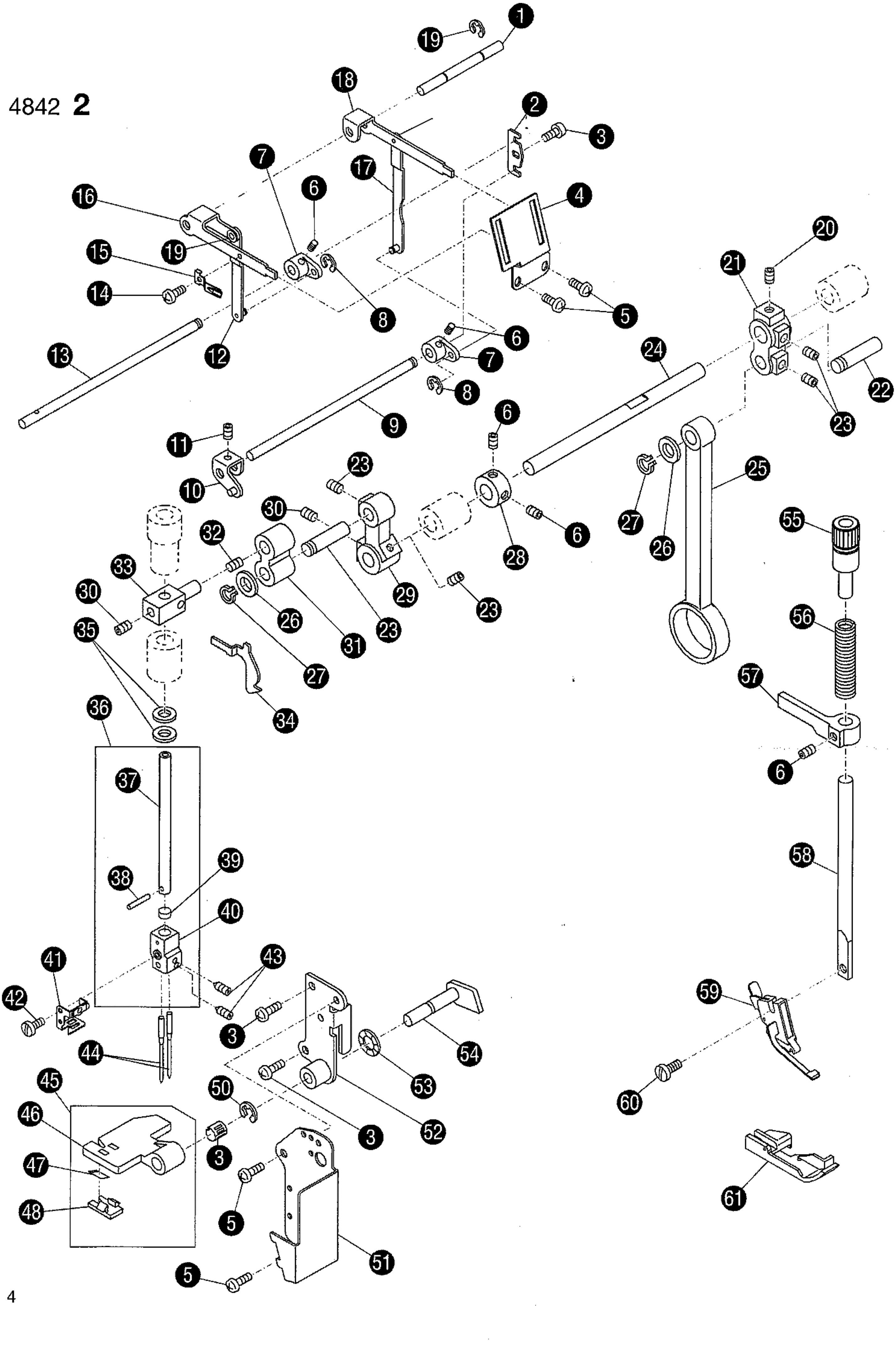
1
2
3
4
5
6
7
8
9
10
11
12
13
14
15
16
17
18
19
20
21
22
23
24
25
26
27
28
29
30
31
32
33
34
35
36
37
38
39
40
41
42
43
44
45
46
47
48
50
51
52
53
54
55
56
57
58
59
60
61

Pos.-Nr.	PFAFF Nummer	HOSEI Nr.
1	29-924 993-81 575	10644
2	29-924 993-81 572	10641
3	29-924 993-81 407	1579
4	29-924 993-81 913	10718
5	29-924 993-81 406	1546
6	29-924 993-81 410	1757
7	29-924 993-81 908	10711
8	29-924 993-81 010	800601
9	29-924 993-81 574	10643
10	29-924 993-81 949	10651
11	29-924 993-81 497	4461
12	29-924 993-81 951	10660
13	29-924 993-81 573	10642
14	29-924 993-81 006	707908
15	29-924 993-81 550	10124
16	29-924 993-81 950	10659
17	29-924 993-81 962	10719
18	29-924 993-81 952	10646
19	29-924 993-81 012	800603
20	29-924 993-81 504	4586
21	29-924 993-81 943	10871
22	29-924 993-81 454	4082
23	29-924 993-81 003	705901
24	29-924 993-81 929	10753
25	29-924 993-81 457	4087
26	29-924 993-81 420	1901
27	29-924 993-81 016	800626
28	29-924 993-81 408	1699
29	29-924 993-81 549	10080
30	29-924 993-81 004	705909
31	29-924 993-81 905	10707
32	29-924 993-81 540	4504
33	29-924 993-81 589	10675
34	29-924 993-81 587	10673
35	29-924 993-81 448	3680
36	29-924 993-81 953	10800
37	29-924 993-81 452	4077
38	29-924 993-81 017	800701
39	29-924 993-81 537	4324
40	29-924 993-81 598	10690

Pos.-Nr.	PFAFF Nummer	HOSEI Nr.
41	29-924 993-81 917	10729
42	29-924 993-81 424	2481
43	29-924 993-81 719	10461
44	29-924 993-81 308	11308
45	29-924 993-81 835	11433
46	29-924 993-81 836	11434
47	29-924 993-81 436	3089
48	29-924 993-81 837	11435
49	29-924 993-81 429	2248
50	29-924 993-81 011	800602
51	29-924 993-81 593	10683
52	29-924 993-81 904	10706
53	29-924 993-81 401	1083
54	29-924 993-81 461	4092
55	29-924 993-81 599	10692
56	29-924 993-81 721	10463
57	29-924 993-81 460	4091
58	29-924 993-81 458	4088
59	29-924 993-81 429	4317
60	29-924 993-81 002	700206
61	29-924 993-81 935	10777

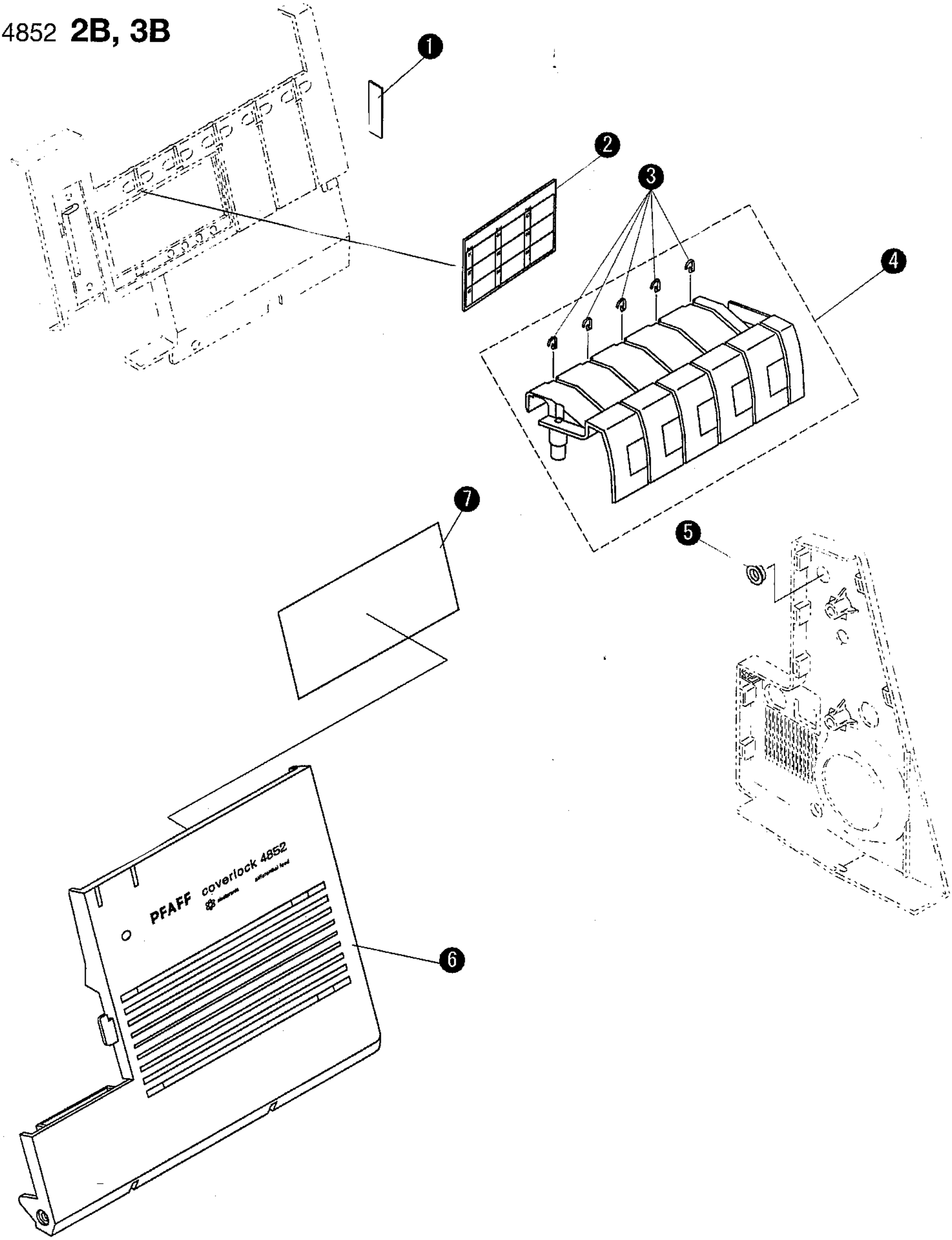
1
2
3
4
5
6
7
PFAFF
coverlock 4852

Pos.-Nr.	PFAFF Nummer	HOSEI Nr.
1	29-924 993-81 809	11407
2	29-924 993-81 808	11406
3	29-924 993-81 220	11220
4	29-924 993-81 371	11475
5	29-924 993-81 810	11408
6	29-924 993-81 831	11424
7	29-924 993-81 826	11423

4842 **3**

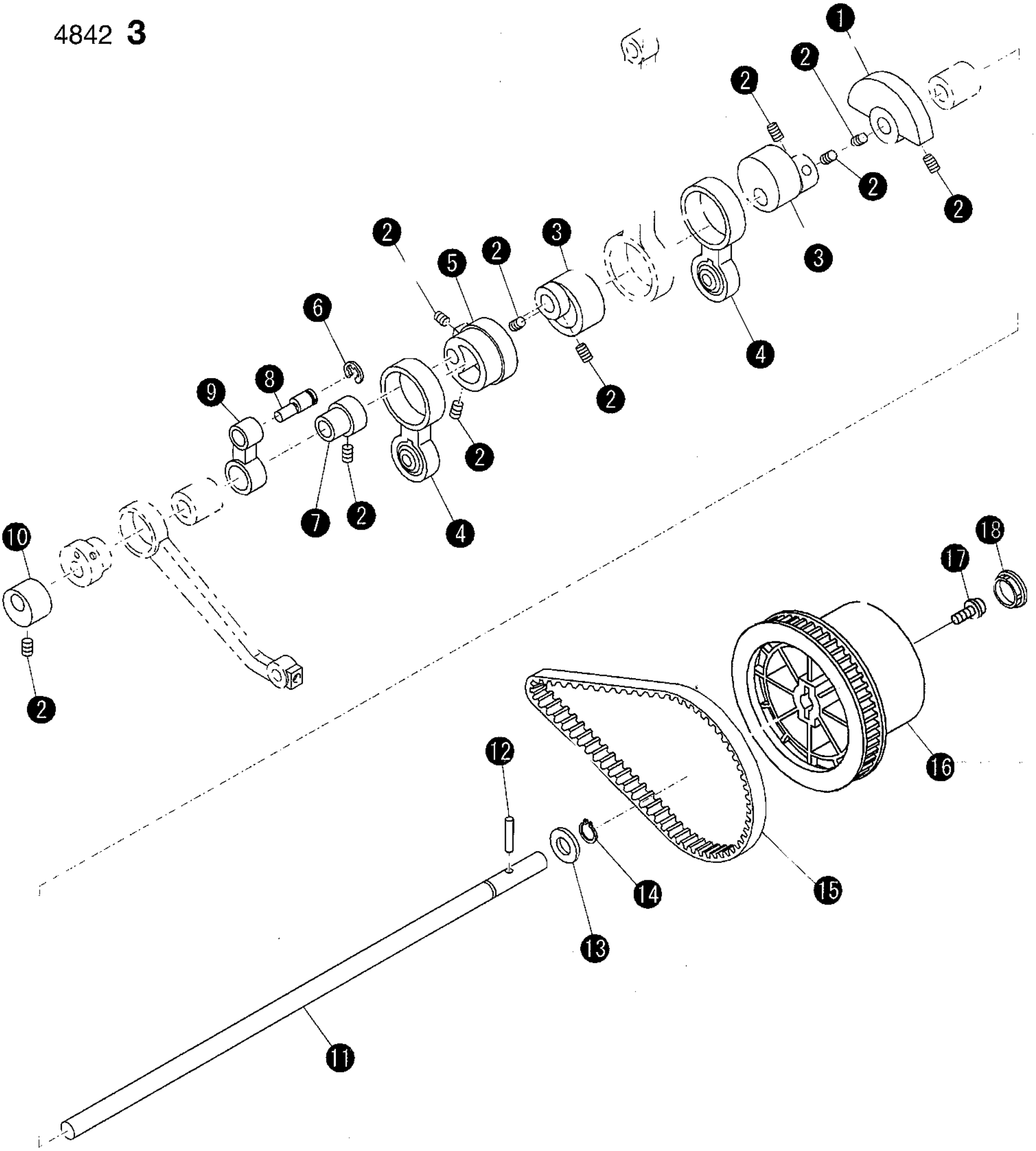

Pos.-Nr.	PFAFF Nummer	HOSEI Nr.
1	29-924 993-81 564	10629
2	29-924 993-81 003	705901
3	29-924 993-81 942	10870
4	29-924 993-81 730	10500
5	29-924 993-81 462	4106
6	29-924 993-81 013	800604
7	29-924 993-81 954	4109
8	29-924 993-81 643	10116
9	29-924 993-81 642	10115
10	29-924 993-81 440	3453
11	29-924 993-81 534	4103
12	29-924 993-81 018	800703
13	29-924 993-81 412	1759
14	29-924 993-81 015	800625
15	29-924 993-81 563	10628
16	29-924 993-81 267	11267
17	29-924 993-81 947	11067
18	29-924 993-81 270	11270

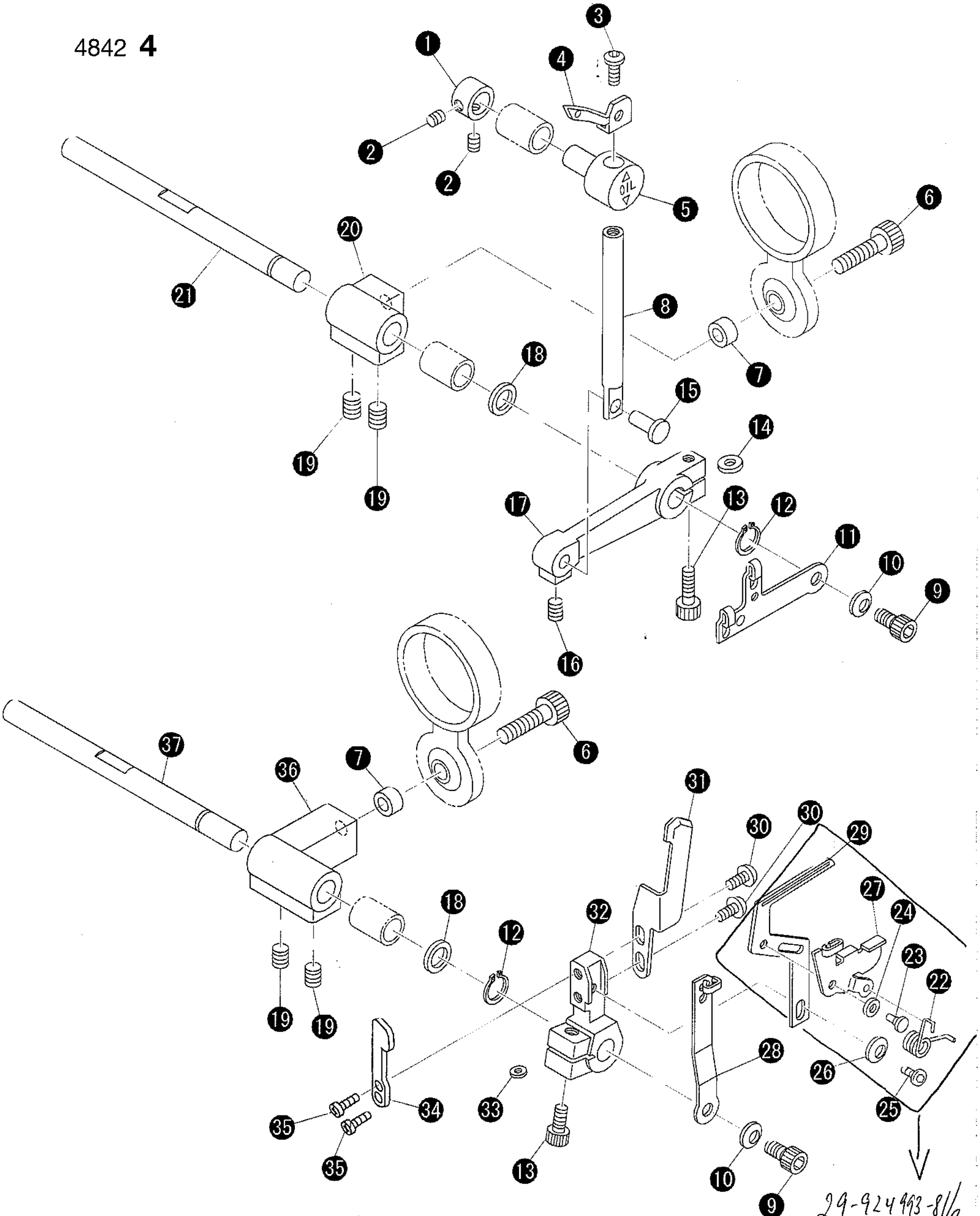

29-924993-81/800

Pos.-Nr.	PFAFF Nummer	HOSEI Nr.
1	29-924 993-81 423	1935
2	29-924 993-81 447	3665
3	29-924 993-81 502	4569
4	29-924 993-81 717	4117
5	29-924 993-81 554	10506
6	29-924 993-81 498	4507
7	29-924 993-81 464	4113
8	29-924 993-81 483	4284
9	29-924 993-81 430	2367
10	29-924 993-81 413	1767
11	29-924 993-81 541	11472
12	29-924 993-81 016	800626
13	29-924 993-81 435	2518
14	29-924 993-81 533	3581
15	29-924 993-81 597	10689
16	29-924 993-81 003	705901
17	29-924 993-81 595	10685
18	29-924 993-81 420	1901
19	29-924 993-81 021	705910
20	29-924 993-81 569	10638
21	29-924 993-81 568	10637
22	29-924 993-81 628	10097
23	29-924 993-81 513	4952
24	29-924 993-81 514	4953
25	29-924 993-81 797	10889
26	29-924 993-81 477	4207
27	29-924 993-81 703	10313
28	29-924 993-81 930	10754
29	29-924 993-81 467	4125
30	29-924 993-81 508	4709
31	29-924 993-81 468	4126
32	29-924 993-81 627	10096
33	29-924 993-81 751	10876
34	29-924 993-81 750	10875
35	29-924 993-81 427	2073
36	29-924 993-81 571	10640
37	29-924 993-81 570	10639

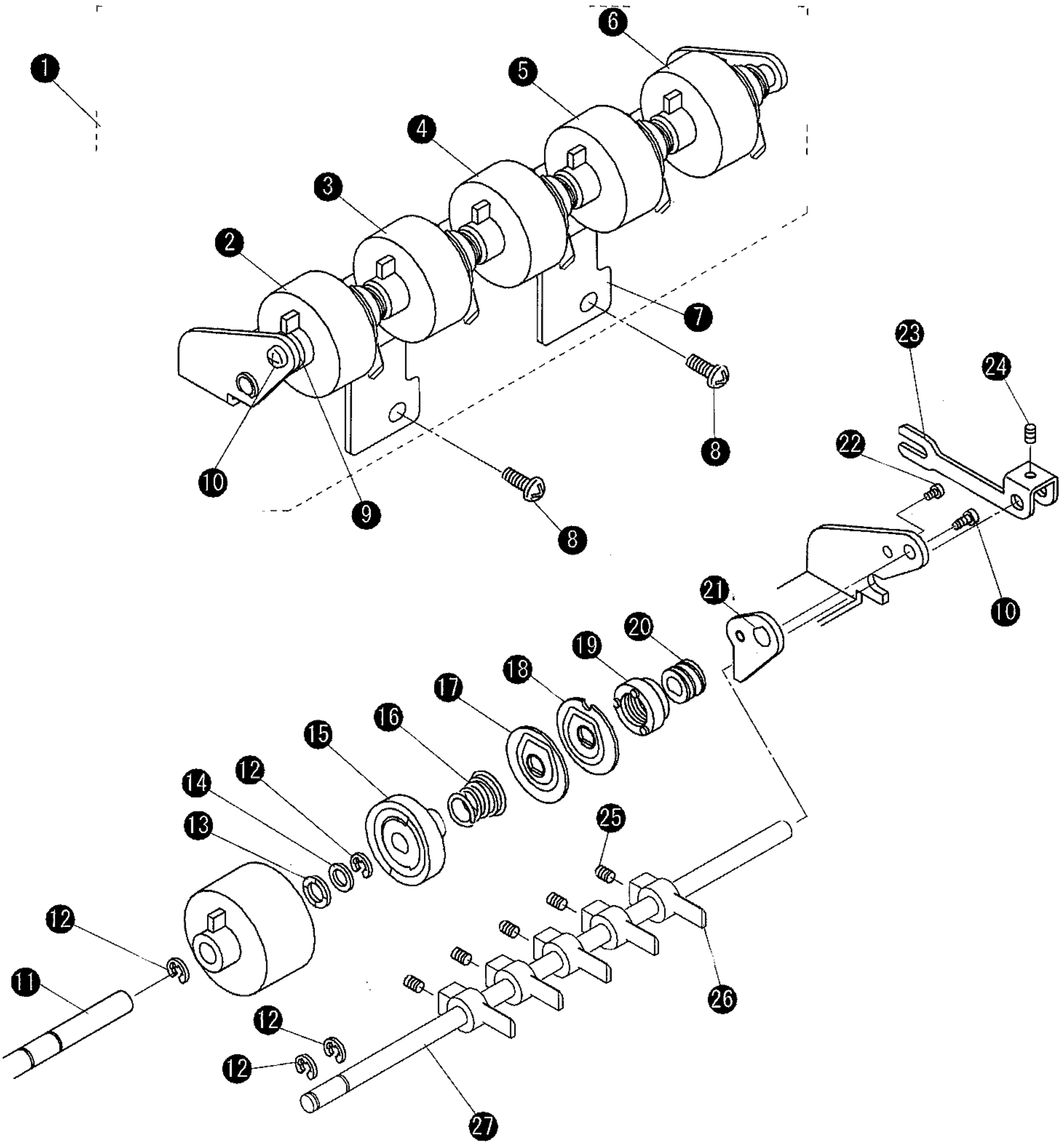
1
2
3
4
5
6
7
8
8
9
10
10
11
12
12
12
12
13
14
15
16
17
18
19
20
21
22
23
24
25
26
27

Pos.-Nr.	PFAFF Nummer	HOSEI Nr.
1	29-924 993-81 811	11409
2	29-924 993-81 818	11416
3	29-924 993-81 821	11419
4	29-924 993-81 819	11417
5	29-924 993-81 820	11418
6	29-924 993-81 822	11420
7	29-924 993-81 812	11410
8	29-924 993-81 493	4441
9	29-924 993-81 828	11462
10	29-924 993-81 406	1564
11	29-924 993-81 814	11412
12	29-924 993-81 011	800602
13	29-924 993-81 401	1083
14	29-924 993-81 901	10697
15	29-924 993-81 558	10614
16	29-924 993-81 544	5048
17	29-924 993-81 815	11413
18	29-924 993-81 827	11425
19	29-924 993-81 609	10048
20	29-924 993-81 560	10616
21	29-924 993-81 813	11411
22	29-924 993-81 006	707908
23	29-924 993-81 817	11415
24	29-924 993-81 948	705904
25	29-924 993-81 752	10879
26	29-924 993-81 801	10969
27	29-924 993-81 816	11414

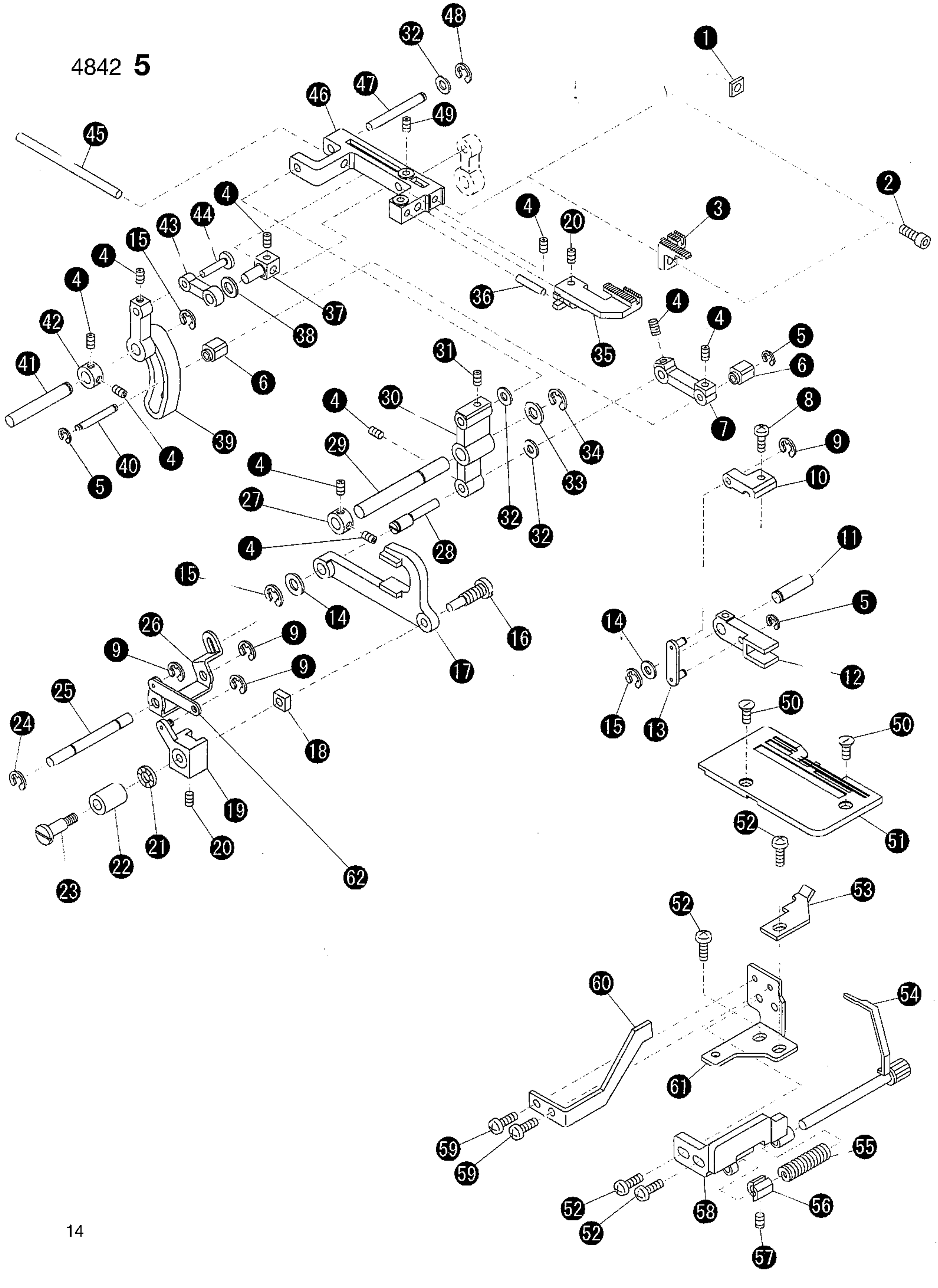
1
2
3
4
5
6
7
8
9
10
11
12
13
14
15
16
17
18
19
20
21
22
23
24
25
26
27
28
29
30
31
32
33
34
35
36
37
38
39
40
41
42
43
44
45
46
47
48
49
50
51
52
53
54
55
56
57
58
59
60
61
62

Pos.-Nr.	PFAFF Nummer	HOSEI Nr.
1	29-924 993-81 745	10731
2	29-924 993-81 435	2518
3	29-924 993-81 578	10664
4	29-924 993-81 410	1757
5	29-924 993-81 014	800608
6	29-924 993-81 473	4168
7	29-924 993-81 584	10670
8	29-924 993-81 431	2377
9	29-924 993-81 010	800601
10	29-924 993-81 911	10714
11	29-924 993-81 639	10112
12	29-924 993-81 637	10110
13	29-924 993-81 640	10113
14	29-924 993-81 420	1901
15	29-924 993-81 013	800604
16	29-924 993-81 000	500201-1
17	29-924 993-81 471	4157
18	29-924 993-81 001	500201-2
19	29-924 993-81 469	4153
20	29-924 993-81 003	705901
21	29-924 993-81 442	3493
22	29-924 993-81 463	4110
23	29-924 993-81 470	4156
24	29-924 993-81 012	800603
25	29-924 993-81 955	10656
26	29-924 993-81 920	10654
27	29-924 993-81 408	1699
28	29-924 993-81 583	10669
29	29-924 993-81 582	10668
30	29-924 993-81 581	10667
31	29-924 993-81 447	3665
32	29-924 993-81 411	1758
33	29-924 993-81 412	1759
34	29-924 993-81 586	10672
35	29-924 993-81 579	10665
36	29-924 993-81 580	10666
37	29-924 993-81 631	10104
38	29-924 993-81 009	800517
39	29-924 993-81 634	10107
40	29-924 993-81 636	10109

Pos.-Nr.	PFAFF Nummer	HOSEI Nr.
41	29-924 993-81 585	10671
42	29-924 993-81 423	1935
43	29-924 993-81 635	10108
44	29-924 993-81 510	4754
45	29-924 993-81 630	10103
46	29-924 993-81 934	10775
47	29-924 993-81 629	10099
48	29-924 993-81 011	800602
49	29-924 993-81 752	10879
50	29-924 993-81 956	1542-2
51	29-924 993-81 592	10681
52	29-924 993-81 405	1523
53	29-924 993-81 941	10860
54	29-924 993-81 921	10735
55	29-924 993-81 680	10209
56	29-924 993-81 665	10162
57	29-924 993-81 409	1752
58	29-924 993-81 663	10160
59	29-924 993-81 006	707908
60	29-924 993-81 551	10290
61	29-924 993-81 916	10727
62	29-924 993-81 963	10737

4842 **6**

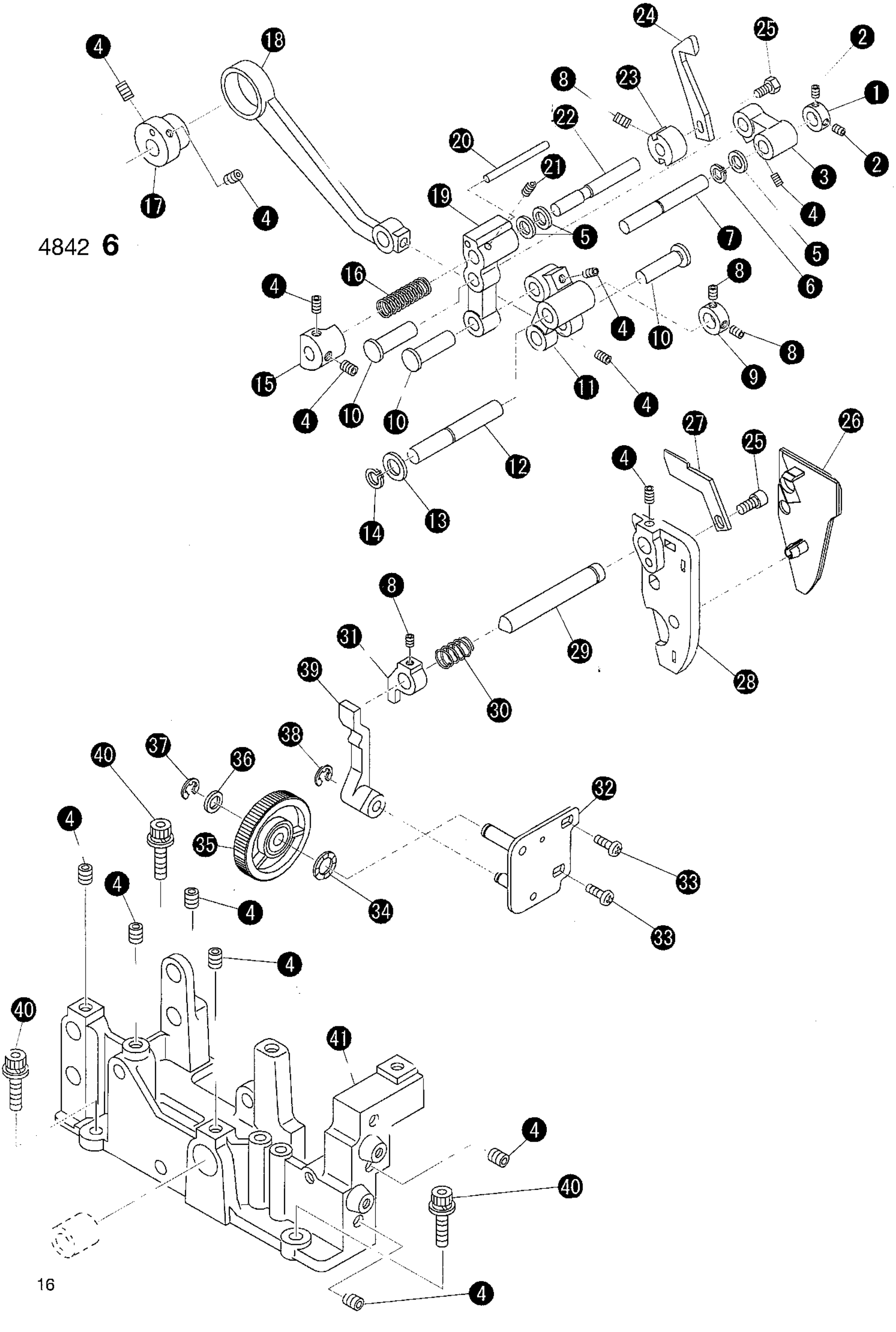
1
2
3
4
5
6
7
8
9
10
11
12
13
14
15
16
17
18
19
20
21
22
23
24
25
26
27
28
29
30
31
32
33
34
35
36
37
38
39
40
41

Pos.-Nr.	PFAFF Nummer	HOSEI Nr.
1	29-924 993-81 660	10151
2	29-924 993-81 409	1752
3	29-924 993-81 649	10132
4	29-924 993-81 003	705901
5	29-924 993-81 009	800517
6	29-924 993-81 658	10149
7	29-924 993-81 652	10135
8	29-924 993-81 410	1757
9	29-924 993-81 423	1935
10	29-924 993-81 657	10148
11	29-924 993-81 650	10133
12	29-924 993-81 651	10134
13	29-924 993-81 420	1901
14	29-924 993-81 016	800626
15	29-924 993-81 946	10874
16	29-924 993-81 796	10146
17	29-924 993-81 566	10635
18	29-924 993-81 567	10636
19	29-924 993-81 648	10131
20	29-924 993-81 522	4681
21	29-924 993-81 451	3900
22	29-924 993-81 944	10872
23	29-924 993-81 945	10873
24	29-924 993-81 668	10176
25	29-924 993-81 505	4626
26	29-924 993-81 833	11431
27	29-924 993-81 957	11467
28	29-924 993-81 591	10677
29	29-924 993-81 659	10150
30	29-924 993-81 661	10154
31	29-924 993-81 791	10680
32	29-924 993-81 915	10722
33	29-924 993-81 405	1523
34	29-924 993-81 401	1083
35	29-924 993-81 846	11444
36	29-924 993-81 008	800509
37	29-924 993-81 012	800603
38	29-924 993-81 011	800602
39	29-924 993-81 914	10721
40	29-924 993-81 594	10684

Pos.-Nr.	PFAFF Nummer	HOSEI Nr.
41	29-924 993-81 556	10601

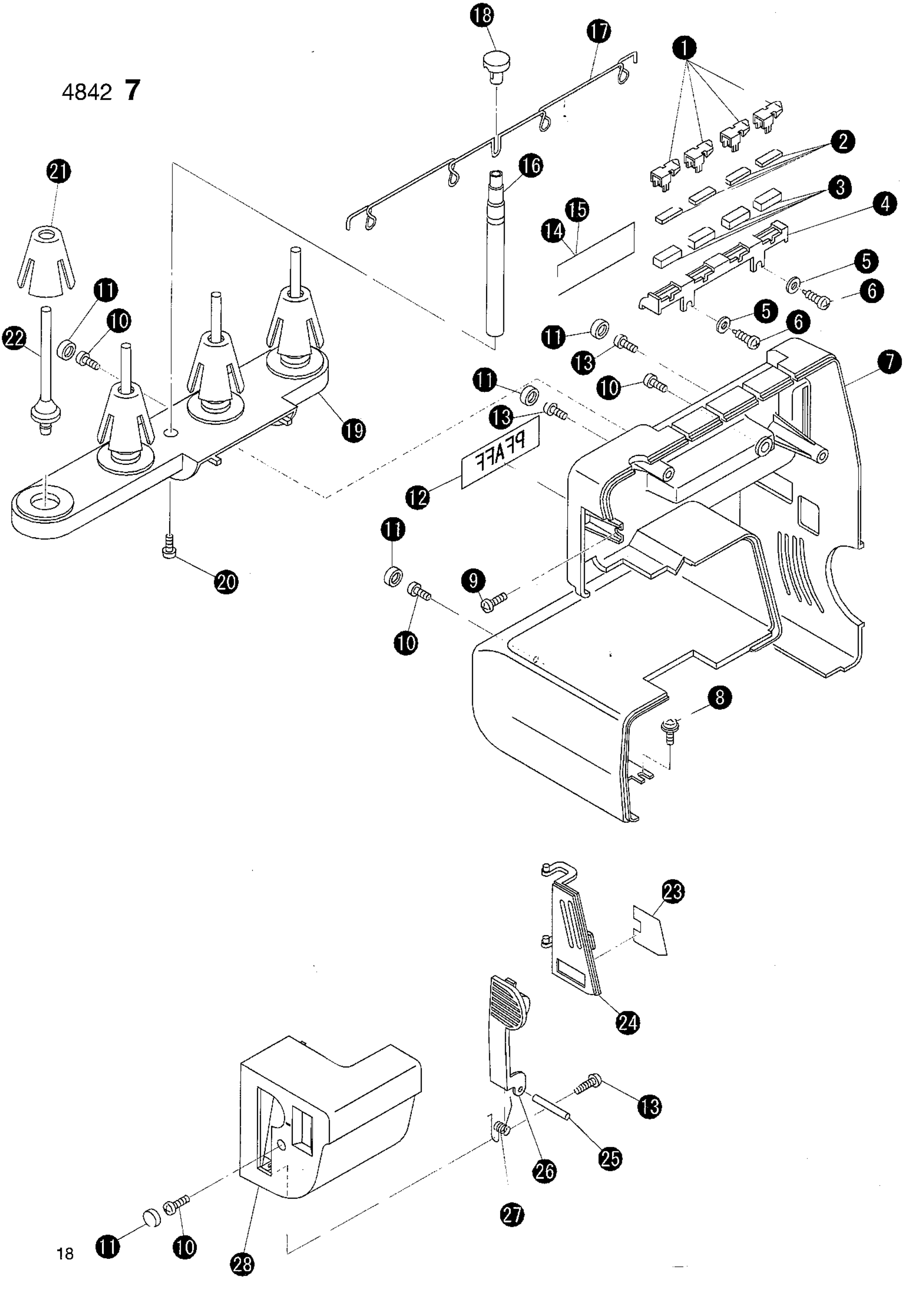
1
2
3
4
5
6
7
8
9
10
11
12
13
14
15
16
17
18
19
20
21
22
23
24
25
26
27
28

Pos.-Nr.	PFAFF Nummer	HOSEI Nr.	
1	29-924 993-81 545	10034	
2	29-924 993-81 546	10035	
3	29-924 993-81 547	10036	
4	29-924 993-81 840	11438	
5	29-924 993-81 532	3127	
6	29-924 993-81 490	4421	
7	29-924 993-81 839	11437	
8	29-924 993-81 005	707901	
9	29-924 993-81 305	11305	
10	29-924 993-81 407	1579	
11	29-924 993-81 535	4270	
12	29-924 993-81 958	11464	
13	29-924 993-81 900	10696	
14	29-924 993-81 959	11468	120 V
15	29-924 993-81 318	11318	230 V
16	29-924 993-81 519	1879	
17	29-924 993-81 912	10716	
18	29-924 993-81 291	11291	
19	29-924 993-81 845	11443	
20	29-924 993-81 403	1241	
21	29-924 993-81 416	1883	
22	29-924 993-81 552	10343	
23	29-924 993-81 960	10793	
24	29-924 993-81 838	11436	
25	29-924 993-81 928	10751	
26	29-924 993-81 834	11432	
27	29-924 993-81 927	10748	
28	29-924 993-81 832	11430	

4842 **8**

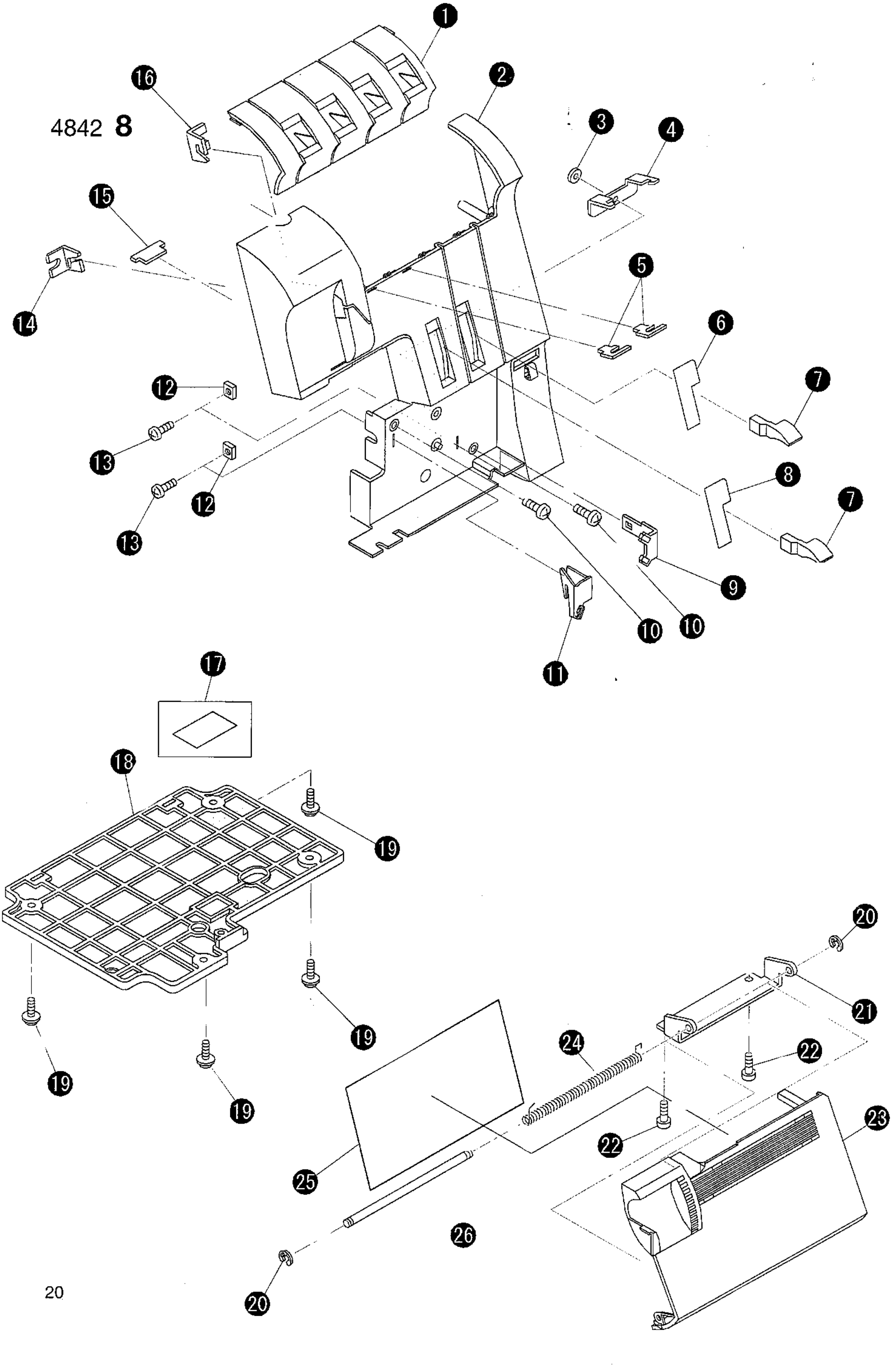

Pos.-Nr.	PFAFF Nummer	HOSEI Nr.
1	29-924 993-81 961	11463
2	29-924 993-81 856	11454
3	29-924 993-81 400	1010
4	29-924 993-81 918	10732
5	29-924 993-81 548	10038
6	29-924 993-81 859	11459
7	29-924 993-81 828	11426
8	29-924 993-81 860	11460
9	29-924 993-81 909	11470
10	29-924 993-81 407	1579
11	29-924 993-81 910	11471
12	29-924 993-81 745	10731
13	29-924 993-81 406	1546
14	29-924 993-81 906	10708
15	29-924 993-81 919	10733
16	29-924 993-81 907	10709
17	29-924 993-81 784	11040
18	29-924 993-81 557	10606
19	29-924 993-81 403	1241
20	29-924 993-81 010	800601
21	29-924 993-81 903	10705
22	29-924 993-81 405	1523
23	29-924 993-81 829	11427
24	29-924 993-81 415	1847
25	29-924 993-81 861	11461
26	29-924 993-81 509	4740

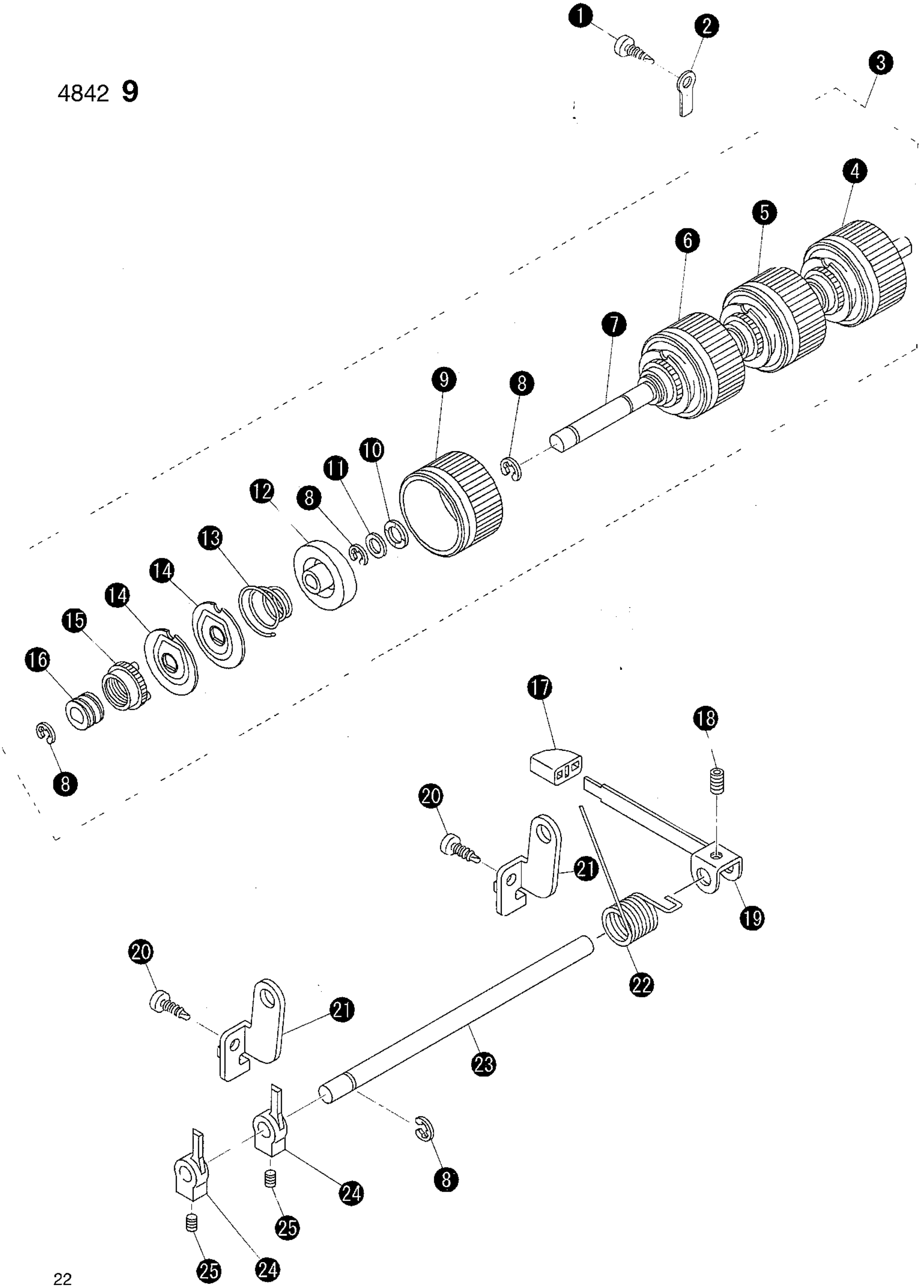
1
2
3
4
5
6
7
8
9
10
11
8
12
13
14
14
15
16
8
17
18
20
21
19
22
20
21
23
8
24
25
24
25

Pos.-Nr.	PFAFF Nummer	HOSEI Nr.
1	29-924 993-81 538	4420
2	29-924 993-81 851	11449
3	29-924 993-81 858	11458
4	29-924 993-81 843	11441
5	29-924 993-81 842	11440
6	29-924 993-81 844	11442
7	29-924 993-81 849	11447
8	29-924 993-81 011	800602
9	29-924 993-81 841	11439
10	29-924 993-81 401	1083
11	29-924 993-81 901	10697
12	29-924 993-81 558	10614
13	29-924 993-81 544	5048
14	29-924 993-81 559	10615
15	29-924 993-81 609	10048
16	29-924 993-81 560	10616
17	29-924 993-81 562	10621
18	29-924 993-81 948	705904
19	29-924 993-81 561	10620
20	29-924 993-81 490	4421
21	29-924 993-81 848	11446
22	29-924 993-81 847	11445
23	29-924 993-81 850	11448
24	29-924 993-81 801	10969
25	29-924 993-81 370	11474

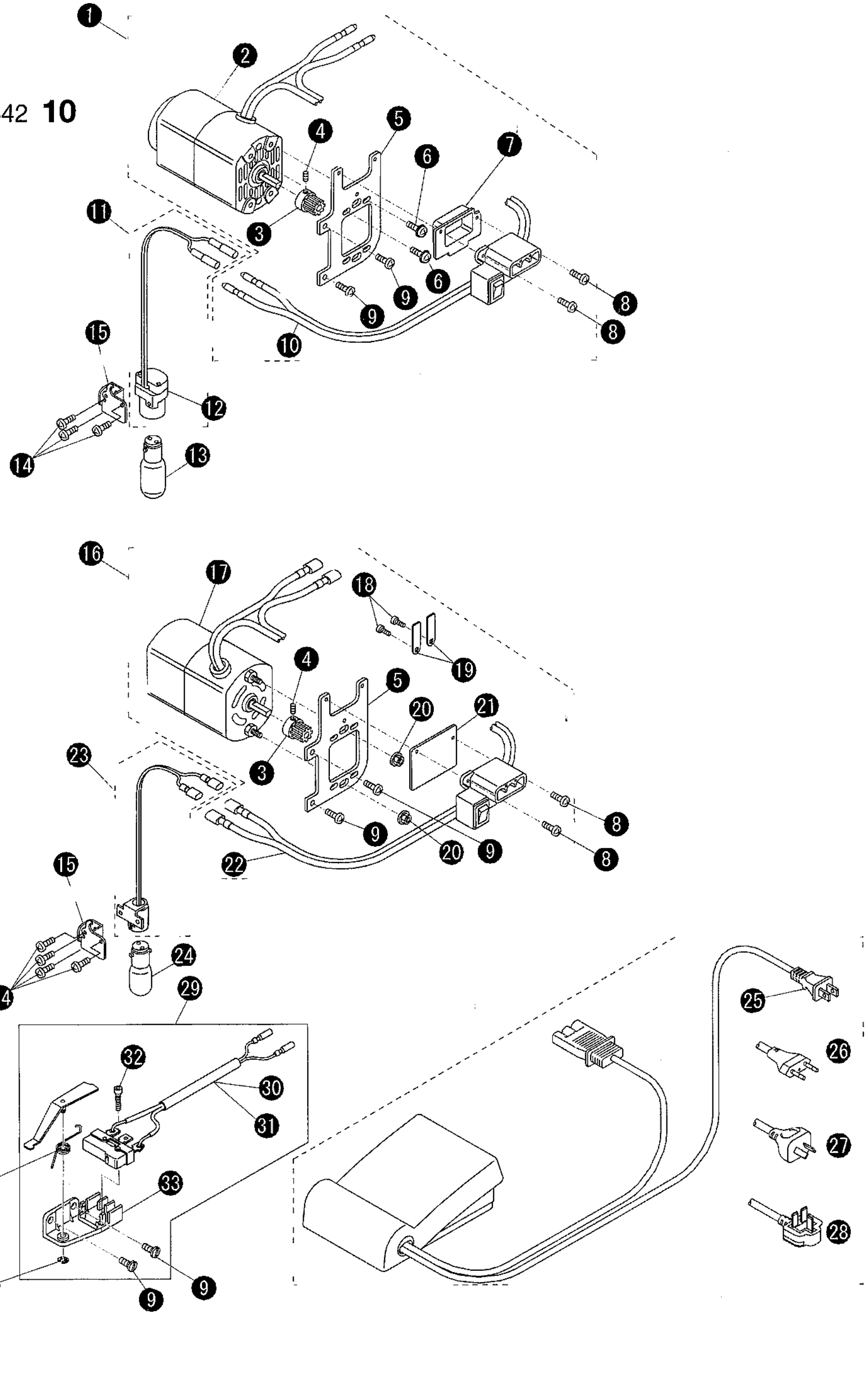
1
2
3
4
5
6
7
8
9
10
11
12
13
14
15
16
17
18
19
20
21
22
23
24
25
26
27
28
29
30
31
32
33
34
35

Pos.-Nr.	PFAFF Nummer	HOSEI Nr.	
1	29-924 993-81 852	11450	230 V
2	29-924 993-81 853	11451	230 V
3	29-924 993-81 780	10990	
4	29-924 993-81 003	705901	
5	29-924 993-81 596	10688	
6	29-924 993-81 403	1241	
7	29-924 993-81 501	4567	
8	29-924 993-81 431	2377	
9	29-924 993-81 407	1579	
10	29-924 993-81 777	10978	
11	29-924 993-81 236	11236	120 V
12	29-924 993-81 271	11271	
13	29-924 993-81 257	11257	230 V
14	29-924 993-81 496	4459	
15	29-924 993-81 197	11197	
16	29-924 993-81 854	11452	120 V
17	29-924 993-81 855	11453	120 V
18	29-924 993-81 405	1523	
19	29-924 993-81 933	10762	
20	29-924 993-81 516	1279	
21	29-924 993-81 441	3470	120 V
22	29-924 993-81 500	4566	
23	29-924 993-81 235	11235	120 V
24	29-924 993-81 256	11256	230 V
25	29-924 993-81 330	11330	U.S.A. / Kanada
26	29-924 993-81 331	11331	Europa
27	29-924 993-81 332	11332	Australien / Neuseeland
28	29-924 993-81 333	11333	G.B. / Südafrika
29	29-924 993-81 922	10741	
30	29-924 993-81 925	10746	230 V
31	29-924 993-81 931	10756	120 V
32	29-924 993-81 553	10347	
33	29-924 993-81 924	10745	
34	29-924 993-81 010	800601	
35	29-924 993-81 923	10744	

4842 **11**

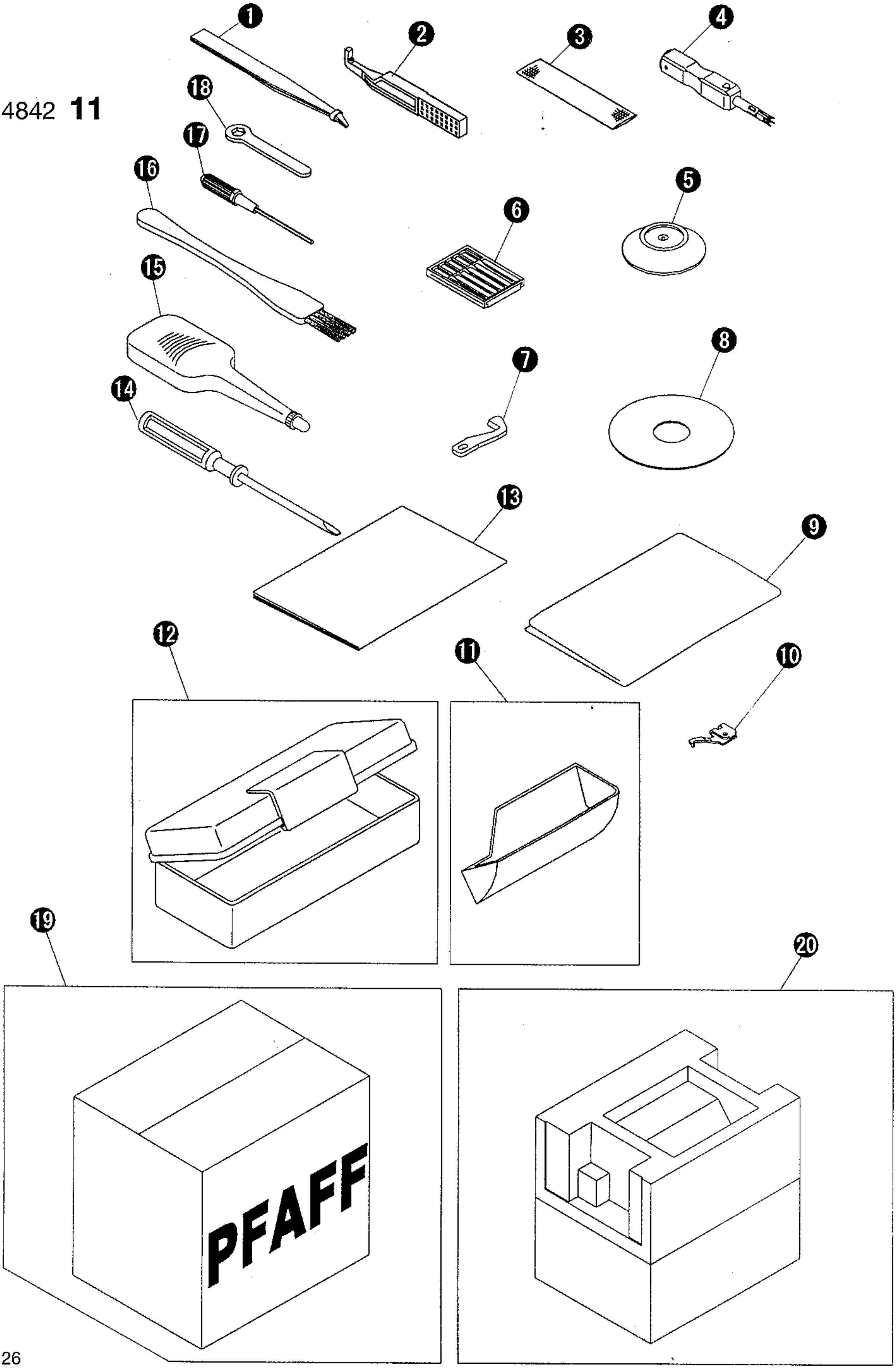

Pos.-Nr.	PFAFF Nummer	HOSEI Nr.	
1	29-924 993-81 512	4905	
2	29-924 993-81 311	11311	
3	29-924 993-81 299	11299	
4	29-924 993-81 321	11321	
5	29-924 993-81 426	2015	
6	29-924 993-81 310	4908	(11310)
7	29-924 993-81 668	10176	
8	29-924 993-81 539	4460	
9	29-924 993-81 531	2020	
10	29-924 993-81 491	4424	
11	29-924 993-81 857	11455	
12	29-924 993-81 940	10808	
13			
14	29-924 993-81 747	10783	
15	29-924 993-81 937	10782	
16	29-924 993-81 936	10781	
17	29-924 993-81 450	3897	
18	29-924 993-81 495	4457	
19	29-924 993-81 965	11465	
20	29-924 993-81 966	11466	

Index

Pfaff Nr.	Seite
29-924 993-81 000	15
29-924 993-81 001	15
29-924 993-81 002	5
29-924 993-81 003	3,5,9,11,15,17,25
29-924 993-81 004	5
29-924 993-81 005	19
29-924 993-81 006	13,15
29-924 993-81 008	17
29-924 993-81 009	15,17
29-924 993-81 010	5,15,21,25
29-924 993-81 011	5,13,15,17,23
29-924 993-81 012	5,15,17
29-924 993-81 013	9,15
29-924 993-81 014	15
29-924 993-81 015	9
29-924 993-81 016	5,11,17
29-924 993-81 017	5
29-924 993-81 018	9
29-924 993-81 021	11
29-924 993-81 197	25
29-924 993-81 220	7
29-924 993-81 235	25
29-924 993-81 236	25
29-924 993-81 256	25
29-924 993-81 257	25
29-924 993-81 267	9
29-924 993-81 270	9
29-924 993-81 271	25
29-924 993-81 291	19
29-924 993-81 299	27
29-924 993-81 305	19
29-924 993-81 308	5
29-924 993-81 310	27
29-924 993-81 311	27
29-924 993-81 318	19
29-924 993-81 321	27
29-924 993-81 331	25
29-924 993-81 332	25
29-924 993-81 333	25
29-924 993-81 370	23
29-924 993-81 371	7
29-924 993-81 400	21
29-924 993-81 401	5,13,17,23
29-924 993-81 403	3,19,21,25
29-924 993-81 405	15,17,21,25
29-924 993-81 406	5,13,21
29-924 993-81 407	5,19,21,25
29-924 993-81 408	5,15
29-924 993-81 409	15,17

Pfaff Nr.	Seite
29-924 993-81 410	5,17
29-924 993-81 411	15
29-924 993-81 412	9,15
29-924 993-81 413	11
29-924 993-81 415	21
29-924 993-81 416	19
29-924 993-81 420	5,11,15,17
29-924 993-81 421	3
29-924 993-81 422	3
29-924 993-81 423	11,15,17
29-924 993-81 424	5
29-924 993-81 426	27
29-924 993-81 427	11
29-924 993-81 429	5
29-924 993-81 430	11
29-924 993-81 431	15,25
29-924 993-81 435	5,11,15
29-924 993-81 440	9
29-924 993-81 441	25
29-924 993-81 442	15
29-924 993-81 447	11,15
29-924 993-81 448	5
29-924 993-81 450	27
29-924 993-81 451	17
29-924 993-81 452	5
29-924 993-81 454	5
29-924 993-81 456	3
29-924 993-81 457	5
29-924 993-81 458	5
29-924 993-81 460	5
29-924 993-81 461	5
29-924 993-81 462	9
29-924 993-81 463	3,15
29-924 993-81 464	11
29-924 993-81 467	11
29-924 993-81 468	11
29-924 993-81 469	15
29-924 993-81 470	15
29-924 993-81 471	15
29-924 993-81 473	15
29-924 993-81 477	11
29-924 993-81 483	11
29-924 993-81 490	19,23
29-924 993-81 491	27
29-924 993-81 493	13
29-924 993-81 495	27
29-924 993-81 496	25
29-924 993-81 497	5
29-924 993-81 498	11
29-924 993-81 500	25
29-924 993-81 501	25
29-924 993-81 502	11

Pfaff Nr.	Seite
29-924 993-81 504	5
29-924 993-81 505	17
29-924 993-81 508	11
29-924 993-81 509	21
29-924 993-81 510	15
29-924 993-81 512	27
29-924 993-81 513	11
29-924 993-81 514	11
29-924 993-81 516	25
29-924 993-81 519	19
29-924 993-81 522	17
29-924 993-81 531	27
29-924 993-81 532	19
29-924 993-81 533	11
29-924 993-81 535	19
29-924 993-81 537	5
29-924 993-81 538	23
29-924 993-81 539	27
29-924 993-81 540	5
29-924 993-81 541	11
29-924 993-81 542	3
29-924 993-81 544	13,23
29-924 993-81 545	19
29-924 993-81 546	19
29-924 993-81 547	19
29-924 993-81 548	21
29-924 993-81 549	5
29-924 993-81 550	5
29-924 993-81 551	15
29-924 993-81 552	19
29-924 993-81 553	25
29-924 993-81 554	11
29-924 993-81 556	17
29-924 993-81 557	21
29-924 993-81 558	13,23
29-924 993-81 559	23
29-924 993-81 560	13,23
29-924 993-81 561	23
29-924 993-81 562	23
29-924 993-81 563	9
29-924 993-81 564	9
29-924 993-81 565	3
29-924 993-81 566	17
29-924 993-81 567	17
29-924 993-81 568	11
29-924 993-81 569	11
29-924 993-81 570	11
29-924 993-81 571	11
29-924 993-81 572	5
29-924 993-81 573	5
29-924 993-81 574	5
29-924 993-81 575	5
29-924 993-81 578	15
29-924 993-81 579	15
29-924 993-81 580	15
29-924 993-81 581	15
29-924 993-81 582	15
29-924 993-81 583	15
29-924 993-81 584	15
29-924 993-81 585	15
29-924 993-81 586	15
29-924 993-81 587	5
29-924 993-81 589	5
29-924 993-81 591	17
29-924 993-81 592	15
29-924 993-81 593	5
29-924 993-81 594	17
29-924 993-81 595	11
29-924 993-81 596	25
29-924 993-81 597	11
29-924 993-81 598	5
29-924 993-81 599	5
29-924 993-81 609	13,23
29-924 993-81 627	11
29-924 993-81 628	11
29-924 993-81 629	15
29-924 993-81 630	15
29-924 993-81 631	15
29-924 993-81 634	15
29-924 993-81 635	15
29-924 993-81 636	15
29-924 993-81 637	15
29-924 993-81 639	15
29-924 993-81 640	15
29-924 993-81 642	9
29-924 993-81 643	9
29-924 993-81 648	17
29-924 993-81 649	17
29-924 993-81 650	17
29-924 993-81 651	17
29-924 993-81 652	17
29-924 993-81 657	17
29-924 993-81 658	17
29-924 993-81 659	17
29-924 993-81 660	17
29-924 993-81 661	17
29-924 993-81 663	15
29-924 993-81 665	15
29-924 993-81 668	17,27
29-924 993-81 680	15
29-924 993-81 703	11
29-924 993-81 717	11
29-924 993-81 719	5
29-924 993-81 721	5

Pfaff Nr.	Seite
29-924 993-81 730	9
29-924 993-81 745	15,21
29-924 993-81 746	3
29-924 993-81 747	27
29-924 993-81 748	3
29-924 993-81 750	11
29-924 993-81 751	11
29-924 993-81 752	13,15
29-924 993-81 777	25
29-924 993-81 780	25
29-924 993-81 784	21
29-924 993-81 791	17
29-924 993-81 796	17
29-924 993-81 797	11
29-924 993-81 801	13,23
29-924 993-81 808	7
29-924 993-81 809	7
29-924 993-81 810	7
29-924 993-81 811	13
29-924 993-81 812	13
29-924 993-81 813	13
29-924 993-81 814	13
29-924 993-81 815	13
29-924 993-81 816	13
29-924 993-81 817	13
29-924 993-81 818	13
29-924 993-81 819	13
29-924 993-81 820	13
29-924 993-81 821	13
29-924 993-81 822	13
29-924 993-81 826	7
29-924 993-81 827	13
29-924 993-81 828	13,21
29-924 993-81 829	21
29-924 993-81 831	7
29-924 993-81 832	19
29-924 993-81 833	17
29-924 993-81 834	19
29-924 993-81 835	5
29-924 993-81 836	5
29-924 993-81 837	5
29-924 993-81 838	19
29-924 993-81 839	19
29-924 993-81 840	19
29-924 993-81 841	23
29-924 993-81 842	23
29-924 993-81 843	23
29-924 993-81 844	23
29-924 993-81 845	19
29-924 993-81 846	17
29-924 993-81 847	23
29-924 993-81 848	23

Pfaff Nr.	Seite
29-924 993-81 849	23
29-924 993-81 850	23
29-924 993-81 851	23
29-924 993-81 852	25
29-924 993-81 853	25
29-924 993-81 854	25
29-924 993-81 855	25
29-924 993-81 856	21
29-924 993-81 857	27
29-924 993-81 858	23
29-924 993-81 859	21
29-924 993-81 860	21
29-924 993-81 861	21
29-924 993-81 900	19
29-924 993-81 901	23
29-924 993-81 903	13,21
29-924 993-81 904	5
29-924 993-81 905	5
29-924 993-81 906	21
29-924 993-81 907	21
29-924 993-81 908	5
29-924 993-81 909	21
29-924 993-81 910	21
29-924 993-81 911	15
29-924 993-81 912	19
29-924 993-81 913	5
29-924 993-81 914	17
29-924 993-81 915	17
29-924 993-81 916	15
29-924 993-81 917	5
29-924 993-81 918	21
29-924 993-81 919	21
29-924 993-81 920	15
29-924 993-81 921	15
29-924 993-81 922	25
29-924 993-81 923	25
29-924 993-81 924	25
29-924 993-81 925	25
29-924 993-81 926	3
29-924 993-81 927	19
29-924 993-81 928	19
29-924 993-81 929	5
29-924 993-81 930	11
29-924 993-81 931	25
29-924 993-81 933	25
29-924 993-81 934	15
29-924 993-81 936	27
29-924 993-81 937	27
29-924 993-81 940	27
29-924 993-81 941	15
29-924 993-81 942	9
29-924 993-81 943	5

Pfaff Nr.	Seite
29-924 993-81 944	17
29-924 993-81 945	17
29-924 993-81 946	17
29-924 993-81 947	9
29-924 993-81 948	13,23
29-924 993-81 949	5
29-924 993-81 950	5
29-924 993-81 951	5
29-924 993-81 952	5
29-924 993-81 953	5
29-924 993-81 954	9
29-924 993-81 955	15
29-924 993-81 956	15
29-924 993-81 957	17
29-924 993-81 958	19
29-924 993-81 959	19
29-924 993-81 960	19
29-924 993-81 961	21
29-924 993-81 962	5
29-924 993-81 963	15
29-924 993-81 965	27
29-924 993-81 966	27